会签专业 CHKD DISP.					
会签人 SIGNATURE					
日 期 DATE					

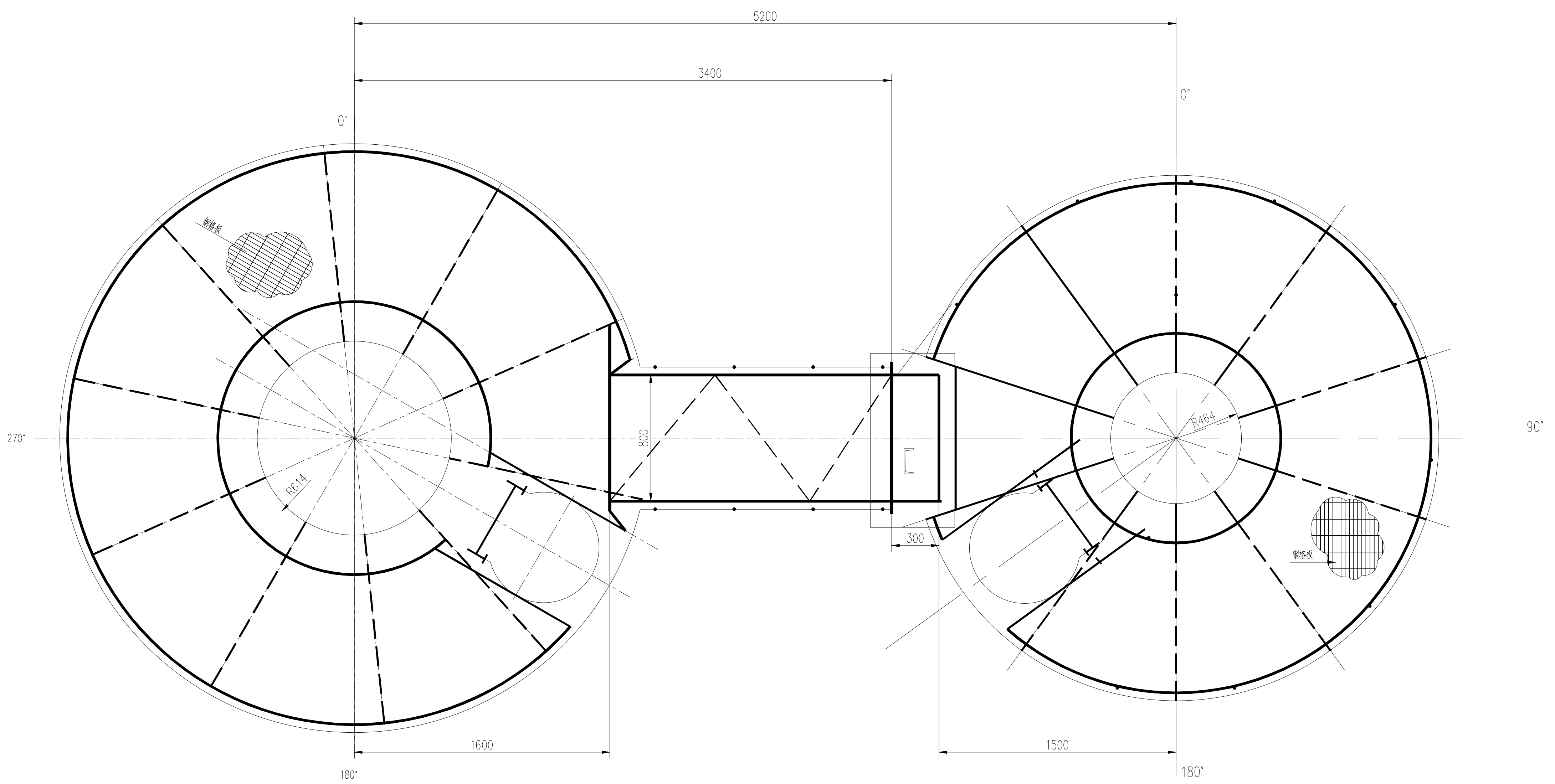
5200
3400
0°
0°
270°
90°
钢格板
钢格板
R614
R464
800
300
1600
1500
180°
180°

T1103 11.750m设备平台

T1104 11.750m设备平台

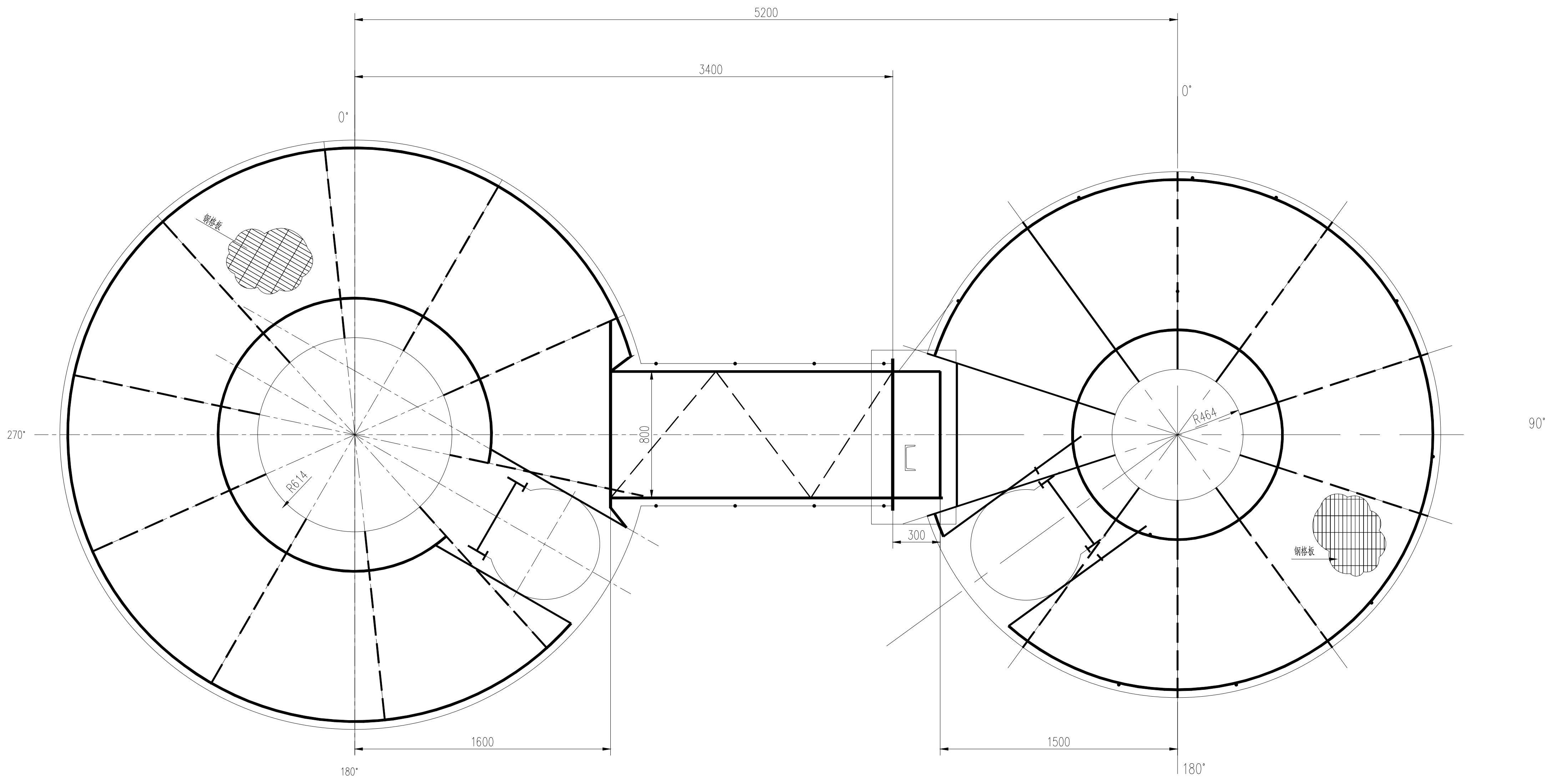
5200
3400
0°
0°
270°
90°
钢格板
钢格板
R614
R464
800
300
1600
1500
180°
180°

T1103 27.650m设备平台

T1104 27.650m设备平台

质量评定	□合格 □不合格
标 准 化	□合格 □不合格
审核 / 日期	

00	20251027	供施工				
版次 REV.	日 期 DATE	说 明 DESCRIPTION	设 计 DES.	校 核 CHK.	审 核 APPR.	审定/批准 AUTH.

未经CCESCC书面许可，不得以任何方式复制或用于与本项目无关的其它用途！ PLEASE KEEP CONFIDENTIAL UNLESS PERMITTED BY CCESCC

中国化学 中化二建集团有限公司 CHINA CHEMICAL ENGINEERING SECOND CONSTRUCTION CORPORATION	资质等级 GRADE OF QUALIFICATION	甲级 CLASS A	证书编号 CERTIFICATE NO.	A114010382

工程名称 PROJECT	华浩轩1万吨/年均四甲苯装置设备更新项目	设计项目 SECTION	精馏分离
		设计阶段 STAGE	详细工程设计
图纸名称 DWG. NAME	脱轻塔(T1103),脱重塔(T1104) 联合平台	专 业 DISP.	设备
		比 例 SCALE	第 1 页 共 1 页 SHT. OF
图 号 DWG. NO.	TD261.110.E50.00-0710	中 国 . 太 原 CHINA.TAIYUAN	

A1